Montagebuchse HDMI für Einbau 2x HDMI A Buchse GOLD mit Kabel 20cm

Artikelnummer AM-HDMI-22G
Länge 200mm

Produktbeschreibung

Montagebuchse HDMI für Einbau, 2x HDMI A weiblich (Buchse), mit kurzen Kabel 20cm, inkl. Schrauben, kompatibel zu HDMI High Speed mit Ethernet, Premium-Version mit vergoldeten Kontakten

Partsdata Tipps

HDMI Montagekabel als Gehäusedurchführung
Dieses kurze Buchse/Buchse Adapterkabel für *HDMI* ist z.B. dann ideal, wenn Sie bei einer eigenen Gehäusekonstruktion die *HDMI-Schnittstelle nach außen* führen, also extern einen HDMI-Port bereitstellen wollen.

1x anschraubbare HDMI Buchse
Eine der beiden HDMI-Buchsen ist *anschraubbar*. Die *2 Schrauben* sind im Lieferumfang des *Montagekabels* enthalten. Die beiden Gewinde sind solide eingegossen. Bzgl. der Gehäuseöffnung für die anschraubbare HDMI-Buchse sollten Sie ein Aussparung von ca. 8x18mm einplanen. Beim Schraubenabstand vom 25mm ist eine Tolenranz von plus/minus 1mm zu berücksichtigen.

HDMI Buchse Buchse 1-zu-1 verbunden
Alle 19 Kontakte des HDMI-AA-Adapterkabels werden 1 zu 1 durchgeführt (1-1, 2-2, 3-3-, 4-4 ... 18-18, 19-19). Bei der hier angebotenen PREMIUM-Ausführung sind beide HDMI-Buchsen auch auf der Außenseite vergoldet.

Technische Daten

- Montagekabel für HDMI (2x HDMI A weiblich) | HDMI Rack Mount Cable | HDMI FLANGE
- *HDMI-Einbaubuchse* (anschraubbar) auf HDMI-Buchse (ohne Schraubmöglichkeit)
- vergoldete Kontakte (auch die sichtbare Außenseite)
- erforderliche Gehäuseöffnung der anschraubbaren HDMI-Buchse: ca. 8x18mm
- Lochabstand für Schrauben: 25mm (plus/minus 1mm)
- 2x UNC-4/40 Schraube beiliegend in Polybeutel
- Schrauben-Länge ca. 15mm ohne Kopf
- HDMI-Kabelbelegung 1:1 (alle 19 Kontakte)
- Kabelmaterial AWG28
- Kabel-Außendurchmesser 7.3mm (plus/minus 0.2mm)
- kompatibel zum Standard HDMI High Speed (mit Ethernet)
- Farbe: schwarz
- RoHS-konform | RoHS compliant
- Länge: ca. 0,2 Meter | 20cm
- Gewicht: 30gr
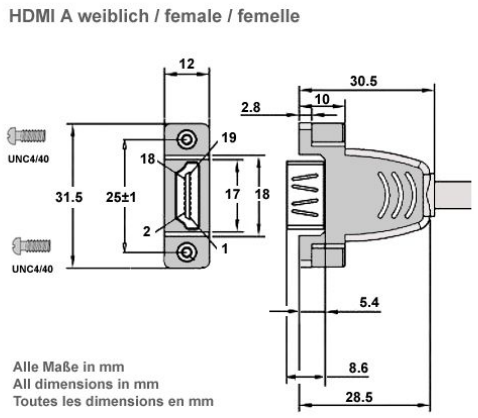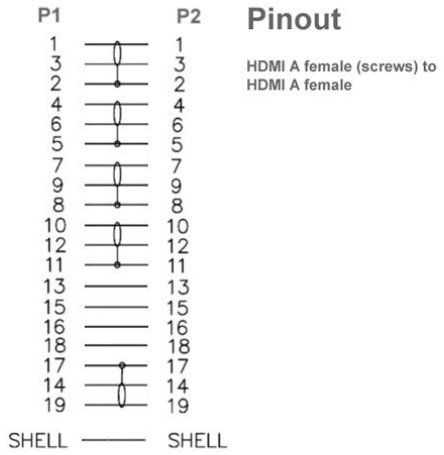
Weitere Bilder