Datenkabel DSub-15 Stecker-Stecker, 1-zu-1 verbunden, 5m

Artikelnummer K5139.5
Länge 5000mm

Produktbeschreibung

Datenkabel DSub-15 männlich/männlich, 5m, beidseitig Schrauben, abgeschirmt, z.B. verwendbar als X.21-Kabel, Farbe: grau-beige (alte Art.-Nr. C1-15-05)

Technische Daten

- 15-poliges Datenkabel, Typ: Stecker/Stecker
- auch genannt X.21-Kabel (X21)
- Anschluss 1: DSub-15 männlich (Stecker)
- Anschluss 2: DSub-15 männlich (Stecker)
- mit langen Handrändel-Schrauben auf beiden Seiten
- Schraubentyp UNC 4-40
- vergossene Qualitätsstecker (keine montierten Posthauben)
- abgeschirmt: Alu-Folienschirm
- Adernstärke AWG 28
- Kabel-Außendurchmesser ca. 6mm
- Pinout: alle 15 Kontakte 1-zu-1 verbunden
- RoHS-konform
- Farbe: grau-beige
- Ersatzgebiete: Messtechnik, optische Industrie, Automotive, KFZ-Messgeräte, Automation

partsdata Tipps

z.B. als X.21 Verbindung
X.21 ist die ITU-T-Norm für den Zugriff auf digitale Netze. Die X.21-Schnittstelle benutzt zur mechanischen Kopplung den hier angebotenen 15-poligen DSub-Steckverbinder nach ISO 4903. Die Pinbelegung hängt ab von der verwendeten Schnittstellenanordnung nach X.26 oder X.27.
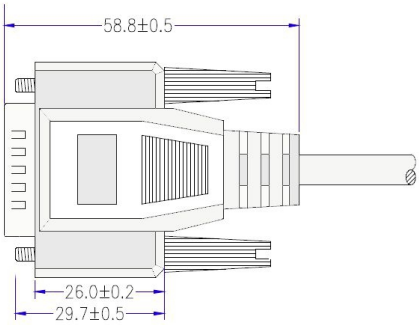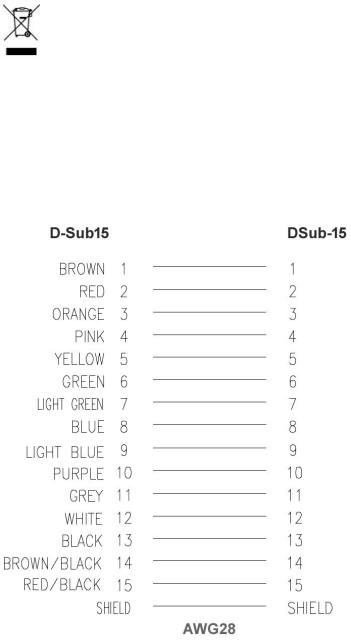
Weitere Bilder