Ethernet Gender-Changer 2x RJ-45-Buchse, CAT.6, sehr kleine Bauform

Artikelnummer NZ-6052-UL

Produktbeschreibung

Ethernet CAT.6 Gender-Changer 2x RJ-45-Buchse, besonders kompakte Bauform, Metallgehäuse, Belegung 1:1, zum Verbinden von 2 Netzwerkkabeln (Inline Coupler)

Highlights

- besonders kompakte Bauform: nur 30.5 x 20 x 22mm
- Metallgehäuse

Details

- Patchkabelkupplung / RJ45 Gender-Changer
- RJ45-Adapter mit 2x RJ45 Buchse (beidseitig weiblich)
- **Cat.6**
- auch für Cat.5e geeignet
- Belegung 1:1 (alle 8 Kontakte)
- voll geschirmt durch Metallgehäuse
- sehr kleine Abmessungen: nur 30.5mm lang, 20mm breit und 22mm hoch
- mehr als 1000 Steckzyklen
- Temperaturbereich (Betrieb): 0°C bis 70°C
- Temperaturbereich (Lagerung): -40°C bis 85°C
- zum Verbinden von 2 Patchkabeln, Netzwerkkabeln oder anderen RJ45-Kabeln
- z.T. auch als Verlängerungsadapter, Verbindungskupplung, Gender-Changer, Mini Inline Coupler oder Modular-Adapter RJ45 STP bezeichnet
- Gewicht: 8,7gr (ohne Verpackung)

Umwelt

- gute Schirmung reduziert Elektrosmog
- CE, WEEE, RoHS-konform

Weitere Bilder

CAT.6
Inline Coupler

CAT.6
Inline Coupler

CAT.6
Inline Coupler

CAT.6
Inline Coupler

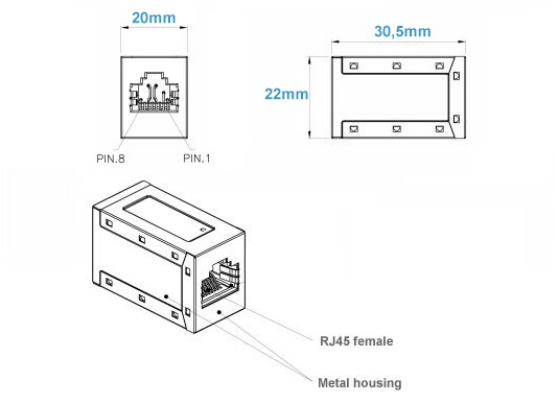
20mm
30,5mm
22mm
PIN.8
PIN.1
RJ45 female
Metal housing

CAT.6
Inline Coupler