USB 3.0 Kabel AB PREMIUM-Qualität extra kurz 25cm

Artikelnummer BU-025-SW
Länge 250mm

Produktbeschreibung

USB 3.0 Kabel, extra kurz: 25cm, Super-Speed-Modus (max. 5Gbps), USB3-A-Stecker an USB3-B-Stecker, Farbe: schwarz

Technische Daten

- **USB 3.0 Kabel** Typ A-auf-B
- Länge: ca. 25cm
- ANSCHLUSS 1: USB 3.0 **A** Stecker (männlich)
- ANSCHLUSS 2: USB 3.0 **B** Stecker (männlich)
- doppelte Kabel-Gesamtschirmung mit Geflecht + Folie mit Beidraht (drain)
- Innenleiter AWG28, Kupfer (CU), , kein CCA "Copper Clad Aluminum" (kein kupferkaschiertes Aluminium)
- Kabelaufbau [(7x0.12 BC*1P)+ 7x0.12 BC+FAM]*2C+(7x12BC*1P)+7x12BC*2C+7x12BC+AEB(6X16X0.12AL)
- Außenmantel: PVC
- **USB 3.0 SuperSpeed** kompatibel
- abwärtskonpatibel zu USB 2.0 und USB 1.1
- geeignet für Datentransferraten bis zu **5 Gbit/s**
- als Ladekabel max. Leistung von 15 W
- Kontaktträger in Blau entsprechend USB 3.0 Norm
- Farbe: schwarz
- Kabeldurchmesser ca. 5mm
- z.B. für Drucker, Server, Kameras, externe USB-Festplatten
- Zolltarifnummer: 85444290
- Markenprodukt
- CE, WEEE, RoHS-konform

Weitere Bilder

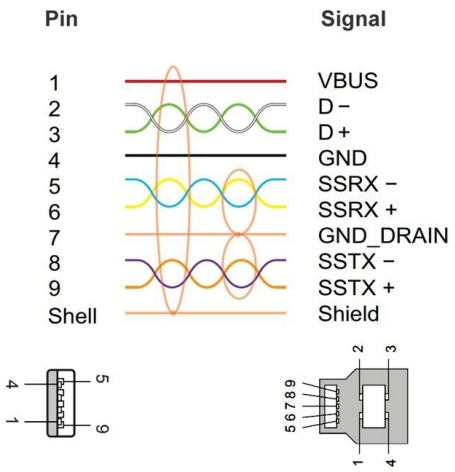

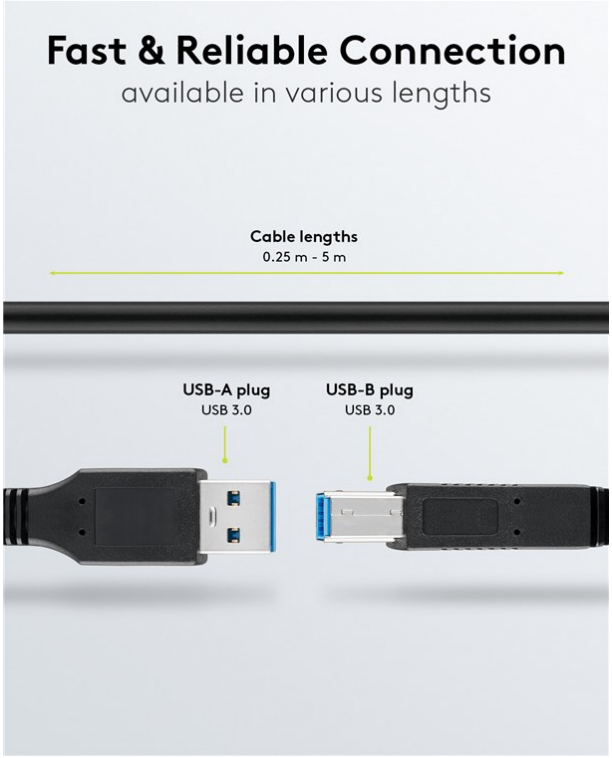

very short solution

USB 3.0 Cable
USB-A plug to USB-B plug
Cable length
0.25 - 5 m
SuperSpeed up
to 5 Gbit/s
Double-
shielded
Compatible with
USB 2.0 & 1.1

Versatile Use
for a stable data connection
Computer & laptop
External hard drives & other drives
Printers, scanners & 3D printers
Audio interfaces & MIDI devices
Docking stations & USB hubs