Abgewinkeltes MINI-USB-Kabel: USB A auf Mini B WINKEL RECHTS 2m mit Ferritkern

Artikelnummer CU-B2RS-F-20
Länge 2000mm

Produktbeschreibung

USB 2.0 Kabel mit gewinkeltem MINI-B-Stecker (WINKEL RECHTS), 2m, inkl. Ferritkern, besonders kleine Mini-B-Steckerbauform (nur ca. 13mm Überstand), USB-A-Stecker gerade an USB Mini-B 90°

Technische Daten

- USB 2.0 Anschlusskabel mit Mini B Winkelstecker 90°
- mit 1 Ferritkern (bei größerem A Stecker)
- Länge: 2 Meter | 2m
- Anschluss 1: USB 2.0 Stecker Typ Mini-B *90° gewinkelt RECHTS* (an peripheres Gerät / downstream)
- Anschluss 2: USB 2.0 Stecker Typ A (systemseitig / upstream)
- besonders kleine, abgewinkelte Mini B Steckerbauform
- doppelte Schirmung (Folienschirm + Gefechtschirm)
- Adernstärken: AWG28 + AWG24, Kupfer (CU)
- d.h. dickere Kupferadern für die 5V Powerleitungen
- Datenleitungen paarig verdrillt (twisted pair)
- USB 2.0 High Speed und abwärtskompatibel zu USB 1.1
- geeignet für 480 MBit/s (high speed), 12 MBit/s (full speed) und 1.5 MBit/s (low speed)
- Kabeldurchmesser: ca. 4.1mm
- Farbe: schwarz
- CE, WEEE, RoHS-konform (entsprechend EU-Normen)

partsdata Tipps

90° Winkelung
Das hier angebotene spezielle USB 2.0 Kabel hat einen um *90° abgewinkelten Mini B Stecker*. Dadurch eignet sich diese Kabel insbesondere für den *platzsparenden Anschluss* von USB-Geräten.

Der 90° Winkelstecker ist besonders klein konzipiert. Der Steckerüberstand (Rausstand) beträgt nur ca. 13mm. Dieses spart nochmals Platz. On Top wird die USB-Mini-Buchse des Gerätes (z.B. DSLR-Kamera) durch verringerte Hebelwirkungen geschont. Ein Zug am Kabel wirkt durch die Winkelung nicht mehr so stark auf die empfindliche Mini B Buchse am Gerät.

Winkelrichtung?
Wir bezeichnen das Kabel als *90° NACH RECHTS* gewinkelt. Ob NACH RECHTS bei Ihrem Gerät tatsächlich stimmt, ist aber von der Position des Mini-B-Buchse des USB-Gerätes abhängig. Bitte prüfen Sie daher die Lage des Mini-B-Ports Ihres USB-Gerätes. Die Mini-B-Buchse ist trapezförmig. Zur Verdeutlichung der *90° Winkelrichtung* haben wir oben ein Erläuterungsbild.

z.B. für..
Geräte mit USB 2.0 MINI B Buchse gibt es zum Beispiel von Aegus, Archos, Blackberry, Canon, Casio, Creative, FUJI, Hitachi, HP, iRiver, JVC, Konica, Kodak, Nikon, Olympus, Panasonic, Rio MP§, Samsung, Sharp, Sony, Toshiba oder Vivitar.

Hinweis: Die oben abgebildete Kamera gehört nicht mit zum Lieferumfang. Dies ist nur ein Anwendungsbeispiel.

Weitere Bilder

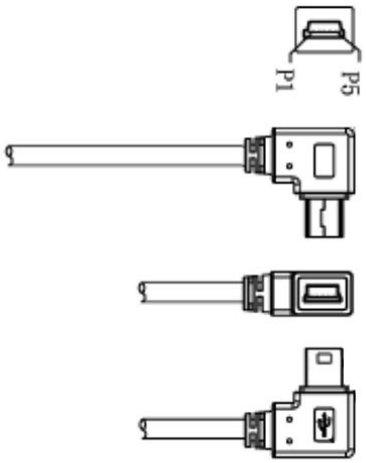

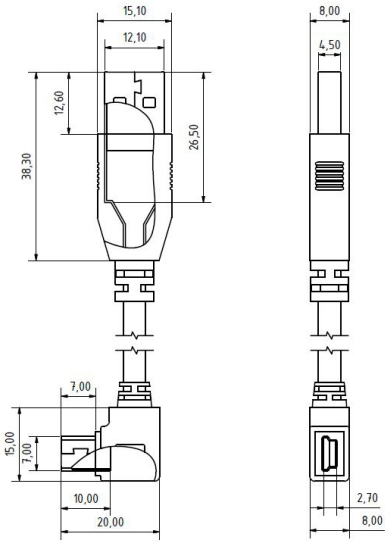
15,10
12,10
12,60
38,30
26,50
7,00
15,00
7,00
10,00
20,00
8,00
4,50
2,70
8,00

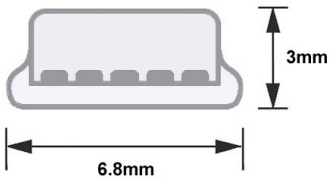
USB 2.0 Mini B
3mm
6.8mm

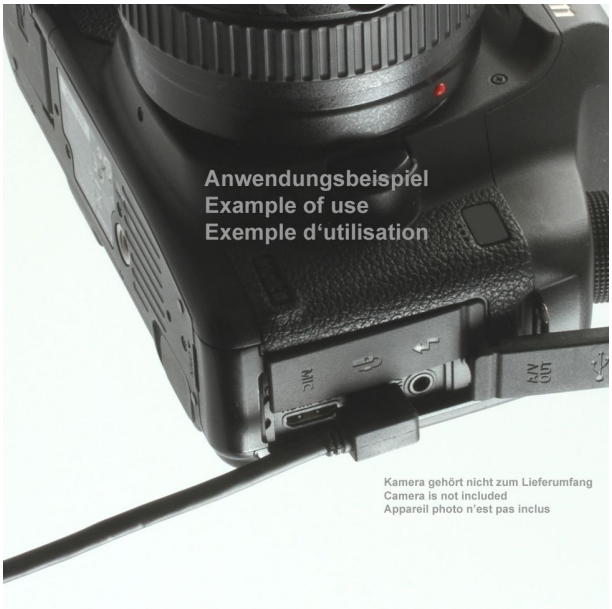
Anwendungsbeispiel
Example of use
Exemple d'utilisation
Kamera gehört nicht zum Lieferumfang
Camera is not included
Appareil photo n'est pas inclus
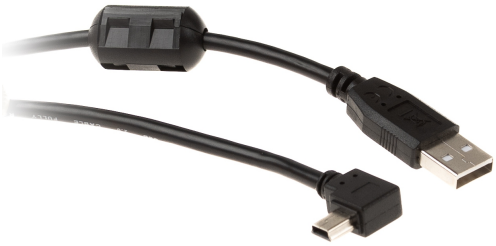
Anwendungsbeispiel
Example of use
Exemple d'utilisation
Kamera gehört nicht zum Lieferumfang
Camera is not included
Appariel photo n'est pas inclus